

THE NEW 3

NOVIEMBRE 2024

MODELOS EQUIPAMIENTO VALORES TÉCNICOS



Modelos
- Modelos de vehículos
- Equipamiento de serie
- 330e/xDrive
- Paquete M Sport
- Paquete M Sport Pro
- M340i xDrive y M340d xDrive

Equipamiento
- Llantas y neumáticos
- Acabado exterior
- Acabado interior
- Equipamiento opcional

Valores técnicos
- Valores técnicos

Número 1, 25/09/2024

CONTENIDO

Sujeto a cambios de diseño y equipamiento. Su concesionario BMW le informará con mucho gusto sobre el contenido detallado del equipamiento opcional y sobre otras opciones de equipamiento personalizado (BMW Individual). Los datos técnicos, los valores de consumo y las masas remolcables se refieren únicamente a un vehículo con equipamiento de serie y opcional instalados de fábrica. No se tienen en cuenta los accesorios o elementos adicionales añadidos con posterioridad.

MODELOS

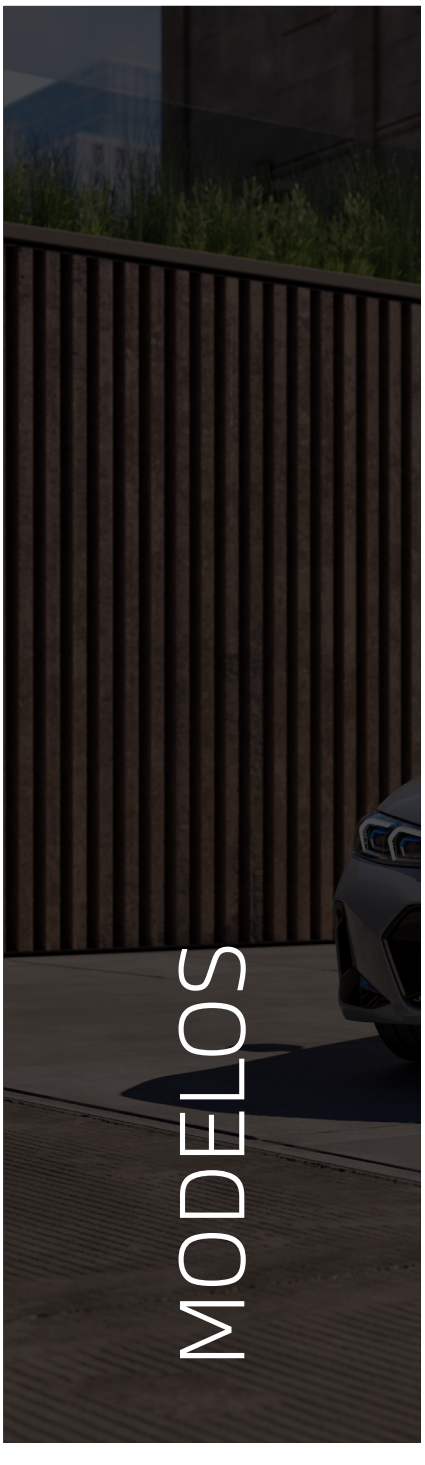





MODELOS DE VEHÍCULOS.

HÍBRIDO ENCHUFABLE

	330e	**330e xDrive**		
Cambio	Steptronic deportivo de 8 velocidades	Steptronic deportivo de 8 velocidades		
N.º de cilindros / cilindrada (cm^3)	4 / 1.998	4 / 1.998		
Potencia de propulsión y tracción del vehículo en kW (CV)[1,2]	215 (292)	215 (292)		
Motor de combustión en kW (CV)	135 (184)	135 (184)		
Motor eléctrico, kW (CV)	80 (109)	80 (109)		
Datos obligatorios según Pkw EnVKV[3]				
Consumo de energía, WLTP combinado en kWh/100 km	23,4	24,6		
Consumo de combustible, WLTP combinado en l/100 km[4]	1,1	1,2		
Emisiones de CO_2, WLTP combinado en g/km	25	27		
Clase de CO_2 con batería descargada / ciclo combinado	G / B	G / B		
Consumo de combustible con batería descargada, WLTP combinado en l/100 km	7,9	8,4		

BMW xDrive: el sistema de tracción integral inteligente de BMW

[1] La potencia depende del nivel de carga de la batería.
[2] Suma de la propulsión con motor de combustión (valor nominal indicado) y de la propulsión eléctrica (hasta el valor nominal indicado). Hallará más información en el capítulo de VALORES TÉCNICOS.
[3] Hallará información adicional sobre los posibles valores con configuración individualizada según WLTP en el capítulo de VALORES TÉCNICOS.
[4] Las cifras de potencia de los motores de gasolina se refieren al uso con combustible de 98 octanos. Las cifras de consumo se refieren al uso con carburante de referencia según el Reglamento (UE) 1151/2017. Se admite el uso de combustible sin plomo de 91 octanos o más con un porcentaje máximo de etanol del 25 % (E25). BMW recomienda el uso de combustible de 95 octanos. En automóviles de altas prestaciones, BMW recomienda utilizar un combustible de 98 octanos.

MODELOS DE VEHÍCULOS.

GASOLINA

	318i	320i	320i xDrive	330i xDrive
Cambio	Steptronic de 8 velocidades	Steptronic deportivo de 8 velocidades	Steptronic deportivo de 8 velocidades	Steptronic deportivo de 8 velocidades
N.º de cilindros / cilindrada (cm^3)	4 / 1.998	4 / 1.998	4 / 1.998	4 / 1.998
Potencia de propulsión y tracción del vehículo en kW (CV)[2] con tecnología semihíbrida de 48 V en kW (CV)	115 (156)	135 (184)	135 (184)	180 (245)
Datos obligatorios según Pkw EnVKV[3]				
Consumo de combustible, WLTP combinado en l/100 km[4]	7,2	7,3	7,6	7,8
Emisiones de CO_2, WLTP combinado en g/km	162	165	171	175
Clase de CO_2	F	F	F	F

DIÉSEL

	318d	320d	320d xDrive	330d xDrive
Cambio	Steptronic de 8 velocidades	Steptronic deportivo de 8 velocidades	Steptronic deportivo de 8 velocidades	Steptronic deportivo de 8 velocidades
N.º de cilindros / cilindrada (cm^3)	4 / 1.995	4 / 1.995	4 / 1.995	6 / 2.993
Potencia de propulsión y tracción del vehículo en kW (CV)[2] con tecnología semihíbrida de 48 V en kW (CV)	110 (150) 8 (11)	140 (190) 8 (11)	140 (190) 8 (11)	210 (286) 8 (11)
Datos obligatorios según Pkw EnVKV[3]				
Consumo de combustible, WLTP combinado en l/100 km[4]	5,6	5,6	5,9	6,3
Emisiones de CO_2, WLTP combinado en g/km	147	147	155	164
Clase de CO_2	E	E	E	F

BMW xDrive: el sistema de tracción integral inteligente de BMW

[1] La potencia depende del nivel de carga de la batería.
[2] Suma de la propulsión con motor de combustión (valor nominal indicado) y de la propulsión eléctrica (hasta el valor nominal indicado). Hallará más información en el capítulo de VALORES TÉCNICOS.
[3] Hallará información adicional sobre los posibles valores con configuración individualizada según WLTP en el capítulo de VALORES TÉCNICOS.
[4] Las cifras de potencia de los motores de gasolina se refieren al uso con combustible de 98 octanos. Las cifras de consumo se refieren al uso con carburante de referencia según el Reglamento (UE) 1151/2017. Se admite el uso de combustible sin plomo de 91 octanos o más con un porcentaje máximo de etanol del 25 % (E25). BMW recomienda el uso de combustible de 95 octanos. En automóviles de altas prestaciones, BMW recomienda utilizar un combustible de 98 octanos.

MODELOS DE VEHÍCULOS.

BMW M AUTOMOBILE

	M340i xDrive	**M340d xDrive**		
Cambio	Steptronic deportivo de 8 velocidades	Steptronic deportivo de 8 velocidades		
N.º de cilindros / cilindrada (cm^3)	6 / 2.998	6 / 2.993		
Potencia en kW (CV) con tecnología semihíbrida de 48 V en kW (CV)	275 (374) 8 (11)	250 (340) 8 (11)		
Datos obligatorios según Pkw EnVKV[2]				
Consumo de energía, WLTP combinado en kWh/100 km	8,5	6,6		
Emisiones de CO_2, WLTP combinado en g/km	192	173		
Clase de CO_2	G	F		

BMW M3

	M3	**M3 Competition**	**M3 Competition con M xDrive**	
Cambio	Manual de 6 velocidades	M Steptronic de 8 velocidades con Drivelogic	M Steptronic de 8 velocidades con Drivelogic	
N.º de cilindros / cilindrada (cm^3)	6 / 2.993	6 / 2.993	6 / 2.993	
Potencia en kW (CV)	353 (480)	375 (510)	390 (530)	
Datos obligatorios según Pkw EnVKV[2]				
Consumo de combustible, WLTP combinado en l/100 km	10,1	9,9 – 9,8	10,2 – 10,1	
Emisiones de CO_2, WLTP combinado en g/km	230 – 229	224 – 222	230 – 228	
Clase de CO_2	G	G	G	

Encontrará más información sobre los modelos BMW M3 en la lista de precios o en línea en **www.bmw.de/M3**

BMW xDrive: el sistema de tracción integral inteligente de BMW

[1] La potencia depende del nivel de carga de la batería.
[2] Suma de la propulsión con motor de combustión (valor nominal indicado) y de la propulsión eléctrica (hasta el valor nominal indicado). Hallará más información en el capítulo de VALORES TÉCNICOS.
[3] Hallará información adicional sobre los posibles valores con configuración individualizada según WLTP en el capítulo de VALORES TÉCNICOS.
[4] Las cifras de potencia de los motores de gasolina se refieren al uso con combustible de 98 octanos. Las cifras de consumo se refieren al uso con carburante de referencia según el Reglamento (UE) 1151/2017. Se admite el uso de combustible sin plomo de 91 octanos o más con un porcentaje máximo de etanol del 25 % (E25). BMW recomienda el uso de combustible de 95 octanos. En automóviles de altas prestaciones, BMW recomienda utilizar un combustible de 98 octanos.

EQUIPAMIENTO SELECTO DE SERIE.

	330e 330e xDrive	318i	320i 320i xDrive	330i xDrive	318d	320d 320d xDrive	330d xDrive	M340i xDrive	M340d xDrive
EXTERIOR									
Pintura de color negro liso	■	■	■	■	■	■	■		
Pintura de color Alpinweiss sólido								■	■
Llantas de aleación ligera de 17" con radios en V, estilo 778 7,5J x17 con neumáticos 225/50 Reflex Silver Nota: sin dispositivo de seguridad para tornillos de ruedas		■	■	■	■	■	■		
Llantas de aleación ligera de 18" con radios en V, estilo 780 bicolor 7,5Jx18 con neumáticos 225/45	■								
Llantas de aleación ligera M de 18", doble radio, estilo 848 M bicolor con neumáticos de distintas medidas 7,5J x 18 con neumáticos 225/45 en la parte delantera 8,5J x 18 con neumáticos 255/40 en la parte trasera Jet Black, torneado brillante								■	■
Faros LED	■	■	■	■	■	■	■	■	■
Luces traseras con tecnología LED	■	■	■	■	■	■	■	■	■
Molduras M Shadow Line en negro brillo	■	■	■	■	■	■	■	■	■
Protectores de escape visibles	■	■	■	■	■	■	■	■	■
INTERIOR									
Tela Hevelius en antracita | negro	■	■	■	■	■	■	■		
M Perform Tex / combinación textil I negro/burlete M								■	■
Molduras interiores Dark Graphite mate	■	■	■	■	■	■	■		
Molduras interiores M Aluminium Rhombicle Anthrazit								■	■
Volante deportivo	■	■	■	■	■	■	■		
Volante M								■	■
Molduras de umbral	■	■	■	■	■	■	■		
Molduras de umbral M								■	■
Alfombrillas de terciopelo	■	■	■	■	■	■	■	■	■

■ Equipamiento de serie

EQUIPAMIENTO SELECTO DE SERIE.

	330e 330e xDrive	318i	320i 320i xDrive	330i xDrive	318d	320d 320d xDrive	330d xDrive	M340i xDrive	M340d xDrive
CONECTIVIDAD E INFOENTRETENIMIENTO									
BMW Live Cockpit Plus Tablero combinado formado por un cuadro de instrumentos digital de 12,3" y una pantalla de control de alta resolución de 14,9" – BMW Curved Display – Sistema operativo BMW 8.5 – Función de navegación – Opciones de manejo intuitivo – Interfaz Bluetooth / WiFi con sistema de manos libres – Sintonizador de audio con recepción diversificada y RDS – Conectividad LTE 4G o 5G con Personal eSIM (si el teléfono móvil es compatible) – Remote Software Upgrade – Apps para el vehículo[7] – Intelligent Personal Assistant[7] – Actualización de BMW Maps[7] – Puertos USB – Llamada de emergencia inteligente con TeleServices y asistencia en accidentes BMW	■	■	■	■	■	■	■	■	■
Paquete Connected Professional[5] – Servicios Remotos – Connected Navigation con información del tráfico en tiempo real (RTTI)[7] – Connected Parking[7] – Asistente de terceros[7] – Integración de teléfono móvil[6] – Connected Music[7]	■	■	■	■	■	■	■	■	■
Controlador BMW	■	■	■	■	■	■	■	■	■
Sintonizador DAB	■	■	■	■	■	■	■	■	■
Sistema de altavoces estéreo	■	■	■	■	■	■	■		
Sistema de altavoces HiFi								■	■
Personal eSIM	■	■	■	■	■	■	■	■	■
TRACCIÓN / DINÁMICA / SUSPENSIÓN									
Cambio Steptronic de 8 velocidades con levas de volante		■			■				
Cambio deportivo Steptronic de 8 velocidades	■		■	■		■	■	■	■
Motor de gasolina de 4 cilindros en línea TwinPower Turbo		■	■	■					
Motor diésel de 4 cilindros en línea TwinPower Turbo					■	■			
Motor diésel de 6 cilindros en línea TwinPower Turbo							■		
Motor de gasolina de 6 cilindros en línea M TwinPower Turbo								■	
Motor diésel de 6 cilindros en línea M TwinPower Turbo									■

[5]Tanto la información sobre los servicios de BMW ConnectedDrive y las condiciones comerciales y de uso de BMW ConnectedDrive como los avisos legales relativos a la protección de datos pueden variar en función del país. Hallará más información al respecto en la web del país respectivo.

[6] Nota de uso: la integración de teléfono móvil está disponible en el vehículo permanentemente. Incluye Apple CarPlay® y Android Auto®. La disponibilidad del servicio CarPlay® de Apple y del servicio Android Auto® de Google no se puede garantizar de forma permanente debido al posible desarrollo tecnológico futuro (de los teléfonos móviles, entre otros). CarPlay® es una marca de Apple Inc. Android Auto® es una marca de Google LLC.

[7] Duración: 2 años (puede variar en función del país)

■ Equipamiento de serie

EQUIPAMIENTO SELECTO DE SERIE.

	330e 330e xDrive	318i	320i 320i xDrive	330i xDrive	318d	320d 320d xDrive	330d xDrive	M340i xDrive	M340d xDrive
ASISTENCIA AL CONDUCTOR Y SEGURIDAD									
Sistema de alarma	■	■	■	■	■	■	■	■	■
Airbags	■	■	■	■	■	■	■	■	■
Active Guard Plus[8]	■	■	■	■	■	■	■	■	■
Asistente de mejora de la atención[8]	■	■	■	■	■	■	■	■	■
Control de crucero con función de frenado[8]	■	■	■	■	■	■	■	■	■
Limitador de velocidad[8]	■	■	■	■	■	■	■	■	■
Parking Assistant[8] Sistema de asistencia por cámara y ultrasonidos que incluye: – Asistente de aparcamiento – Cámara de marcha atrás – Control activo de distancia de aparcamiento (PDC) – Ayuda de aparcamiento lateral – Asistente de marcha atrás	■	■	■	■	■	■	■	■	■
Control dinámico de estabilidad (DSC) con funciones ampliadas	■	■	■	■	■	■	■	■	■
Sensor de lluvia	■	■	■	■	■	■	■	■	■
Control de presión de neumáticos	■	■	■	■	■	■	■	■	■
Triángulo de emergencia y botiquín	■	■	■	■	■	■	■	■	■
Depósito de combustible de mayor capacidad					■	■	■		■
CONFORT Y FUNCIONALIDAD									
Retrovisor exterior calefactado y con ajuste eléctrico	■	■	■	■	■	■	■	■	■
Paquete de retrovisores interior y exteriores	■	■	■	■	■	■	■	■	■
Asiento de serie para conductor y acompañante	■	■	■	■	■	■	■		
Asientos deportivos para conductor y acompañante								■	■
Calefacción de asientos delanteros	■	■	■	■	■	■	■	■	■
Reposacabezas traseros abatibles	■	■	■	■	■	■	■	■	■
Sistema de carga variable 40:20:40	■	■	■	■	■	■	■	■	■
Climatizador de 3 zonas con funciones ampliadas	■	■	■	■	■	■	■	■	■
Paquete de compartimentos	■	■	■	■	■	■	■	■	■
Espacios portaobjetos	■	■	■	■	■	■	■	■	■
BMW ID	■	■	■	■	■	■	■	■	■
Anillas de fijación en el maletero	■	■	■	■	■	■	■	■	■

[8] Nota: los sistemas incluidos en el equipamiento proporcionan asistencia solo dentro de unos límites de sistema definidos. La reacción adecuada a las condiciones reales del tráfico es siempre responsabilidad del propio conductor.

■ Equipamiento de serie

BMW HÍBRIDO ENCHUFABLE. 330e / xDRIVE.

El **híbrido enchufable** contiene una gran cantidad de componentes de equipamiento de serie y puede ampliarse con una amplia oferta de equipamiento opcional.

	Cód. EO	
ELEMENTOS DE EQUIPAMIENTO DESTACADOS		
Motor eléctrico Propulsión eléctrica complementaria (p. ej., para el funcionamiento junto con el motor de combustión o una conducción 100 % eléctrica)		■
Servicios BMW eDrive		■
Tapa de carga Situada en la aleta delantera izquierda con acceso a la toma de carga eléctrica; anillo de luz incluido para la indicación de estados de carga y funciones de localización		■
Cable de carga (modo 3) para carga pública	4T2	■
Flexible Fast Charger incluye adaptador doméstico E+F (CEE 7/7) 10A-n 230 V máx. 2,3 KW	4T3	□
Protección acústica de peatones El vehículo genera un sonido hasta una velocidad de 30 km/h para alertar a otros usuarios de la vía pública de que se aproxima un vehículo; este sistema se activa automáticamente al arrancar el vehículo	4U9	■
Climatización independiente Aclimatación individual de la temperatura del habitáculo calentándolo o enfriándolo; con acondicionamiento previo; la climatización puede activarse con BMW ConnectedDrive a través de una app para móviles		■
Batería de alto voltaje con certificado de batería La batería de alto voltaje se caracteriza por ofrecer una larga vida útil. No obstante, si antes de que transcurran 6 años de uso o de haber recorrido menos de 100.000 km se detecta un defecto en la batería de alto voltaje, su taller concertado BMW le ofrecerá una reparación gratuita. Los detalles específicos pueden consultarse en el certificado de batería BMW		■
Elementos de diseño distintivos Borde azul alrededor del emblema BMW, el volante, el capó y el portón trasero		■
BMW Iconic Sounds Electric	4V1	□

■ Equipamiento de serie □ Equipamiento opcional

PAQUETE M SPORT.

Como complemento al equipamiento de serie, el **paquete M Sport** incluye elementos de diseño y equipamiento adicionales que pueden complementarse con más equipamiento opcional.

	Cód. EO	
Paquete M Sport	337	

	Cód. EO	
LLANTAS Y NEUMÁTICOS		
Llantas de aleación ligera M de 18", doble radio, estilo 848 M bicolor 7,5J x18 con neumáticos 225/45 delanteros R18 Encontrará una lista de todas las llantas disponibles en la sección LLANTAS Y NEUMÁTICOS.		■
COLORES EXTERIORES		
LISO		
Alpinweiss Encontrará todos los colores exteriores disponibles en la sección ACABADO EXTERIOR.	300	■
TAPICERÍA		
M PERFORMTEX / COMBINACIÓN TEXTIL		
M PerformTex / combinación textil | negro/burlete M Solo en combinación con los asientos deportivos para conductor y acompañante y el ajuste de anchura de respaldo para conductor Hallará una lista de todas las tapicerías disponibles en la sección ACABADO INTERIOR.	EPMI	■
MOLDURAS INTERIORES		
Molduras interiores M Aluminium Rhombicle Anthrazit Encontrará una lista de todas las molduras interiores disponibles en la sección ACABADO INTERIOR.	4LN	□
OTROS ELEMENTOS DE EQUIPAMIENTO DESTACADOS		
Paquete aerodinámico M	715	■
Molduras de umbral M delanteras		■
Emblema M en la aleta delantera izquierda y derecha		■
Guarnecido interior del techo M en antracita	775	■
Volante M de cuero	710	■
Ajuste de anchura del respaldo para el conductor No disponible en combinación con tapicería Sensatec perforada	491	□
Suspensión M deportiva No disponible para 330e, 330e xDrive	704	■
Suspensión M adaptativa con dirección deportiva variable incluida Solo en combinación con el paquete M Sport No disponible para 318i	2VF	□
Frenos deportivos M de color azul	2NH	□
Asientos deportivos para conductor y acompañante	481	■
Asientos deportivos M para conductor y acompañante Solo en combinación con cuero Vernasca de color negro con pespunte de contraste azul y regulación eléctrica del asiento, con memoria	711	□

■ Contenido del paquete □ Alternativa

PAQUETE M SPORT PRO.

Como complemento al equipamiento de serie, el **paquete M Sport Pro** incluye elementos de diseño y equipamiento adicionales que pueden complementarse con más equipamiento opcional. Solo está disponible en combinación con el paquete M Sport y faros LED adaptativos o M340i xDrive/ M340d xDrive.

	Cód. EO	
Paquete M Sport Pro	33B	

	Cód. EO	
OTROS ELEMENTOS DE EQUIPAMIENTO DESTACADOS		
Frenos deportivos M en rojo brillo	3M2	■
Faros led adaptativos Solo en combinación con el asistente de luz de carretera	552	□
Luces M Shadow Line Solo en combinación con faros LED adaptativos (con recargo adicional)	3MF	■
Cinturones de seguridad M	4GQ	■
Molduras M Shadow Line en negro brillo con elementos ampliados	7M9	■
Alerón trasero M Variante en Sapphire Black metalizado	754	■

■ Contenido del paquete □ Alternativa

M340i xDRIVE / M340d xDRIVE.

Como complemento al equipamiento de serie, el **M340i xDrive / M340d xDrive** incluye elementos de diseño y equipamiento adicionales que pueden complementarse con más equipamiento opcional.

	Cód. EO	
LLANTAS Y NEUMÁTICOS		
Llantas de aleación ligera M de 18", doble radio, estilo 848 M bicolor con neumáticos de distintas medidas 7,5J x18 con neumáticos 225/45 R18 en la parte delantera 8,5J x18 con neumáticos 255/40 R18 en la parte trasera Encontrará una lista de todas las llantas disponibles en la sección LLANTAS Y NEUMÁTICOS.	1R3	■
COLORES EXTERIORES		
LISO		
Alpinweiss Encontrará todos los colores exteriores disponibles en la sección ACABADO EXTERIOR.	300	■
TAPICERÍA		
M PERFORMTEX / COMBINACIÓN TEXTIL		
M PerformTex / combinación textil | negro/burlete M Solo en combinación con los asientos deportivos para conductor y acompañante y el ajuste de anchura de respaldo para conductor Encontrará una lista de todas las tapicerías disponibles en la sección ACABADO INTERIOR.	EPMI	■
MOLDURAS INTERIORES		
Molduras interiores M Aluminium Rhombicle Anthrazit Encontrará una lista de todas las molduras interiores disponibles en la sección ACABADO INTERIOR.	4LN	■
OTROS ELEMENTOS DE EQUIPAMIENTO DESTACADOS		
Paquete aerodinámico M	715	■
Lunas de protección solar	420	■
Frenos deportivos M en azul		■
Alerón trasero M Alerón trasero en el color de la carrocería	754	■
Cambio deportivo Steptronic de 8 velocidades	2TB	■
Diferencial deportivo M	2T4	■
Suspensión M deportiva	704	■
Suspensión M adaptativa con dirección deportiva variable incluida	2VF	□
Molduras de umbral M delanteras		■
Emblema M en la aleta delantera izquierda y derecha		■
Guarnecido interior del techo M en antracita	775	■
Volante M		■
Asientos deportivos para conductor y acompañante	481	■
Asientos deportivos M para conductor y acompañante Solo en combinación con cuero Vernasca negro con pespunte de contraste de color azul	711	□
Regulación eléctrica del asiento, con memoria	459	■
Ajuste de anchura del respaldo para el conductor No disponible en combinación con tapicería Sensatec perforada	491	□
Sistema de altavoces HiFi	676	■
Luz de ambiente		■
Paquete M Technik Solo en combinación con M340i xDrive No disponible en combinación con calefacción independiente	33T	□

■ Equipamiento de serie □ Equipamiento opcional

EQUIPAMIENTO

LLANTAS Y NEUMÁTICOS.

	Cód. EO	330e 330e xDrive	318i	320i 320i xDrive	330i xDrive	318d	320d 320d xDrive	330d xDrive	M340i xDrive	M340d xDrive
Llantas de aleación ligera de 17" con radios en V, estilo 778 7,5J x17 con neumáticos 225/50 Reflex Silver Nota: sin dispositivo de seguridad para tornillos de ruedas	1S3		■	■	■	■	■	■		
Llantas de aleación ligera de 17" con radios en V, estilo 775 bicolor 7,5J x17 con neumáticos 225/50 Orbit Grey, torneado brillante	1SZ		□	□	□	□	□	□		
Llantas de aleación ligera de 18" con radios en V, estilo 780 bicolor 7,5J x 18 con neumáticos 225/45 Orbit Grey, torneado brillante Nota: sin dispositivo de seguridad para tornillos de ruedas BMW 330e / 330e xDrive	1S5	■	□	□	□	□	□	□		
Llantas de aleación ligera de 18", doble radio, estilo 782 bicolor 7,5J x 18 con neumáticos 225/45 Jet Black, torneado brillante	1UD	□	□	□	□	□	□	□		
Llantas de aleación ligera M de 18", doble radio, estilo 848 M bicolor con neumáticos de distintas medidas 7,5J x 18 con neumáticos 225/45 en la parte delantera 8,5J x 18 con neumáticos 255/40 en la parte trasera Jet Black, torneado brillante	1R3								■	■
Llantas de aleación ligera M de 18", doble radio, estilo 848 M bicolor 7,5 J x 18 con neumáticos 225/45 Jet Black, torneado brillante Solo en combinación con el paquete M Sport	1HX	□	□	□	□	□	□	□		
Llantas de aleación ligera M de 19", doble radio, estilo 995 M Jet Black con neumáticos de distintas medidas y características de funcionamiento de emergencia[1] 8J x19 con neumáticos 225/40 en la parte delantera 8,5J x19 con neumáticos 255/35 en la parte trasera Jet Black liso Solo en combinación con el paquete M Sport	1HG	□	□	□	□	□	□	□	□	□
Llantas de aleación M de 19", doble radio, estilo 995 M bicolor con neumáticos de distintas medidas y características de funcionamiento de emergencia[1] 8J x19 con neumáticos 225/40 en la parte delantera 8,5J x19 con neumáticos 255/35 en la parte trasera Jet Black, torneado brillante Solo en combinación con el paquete M Sport	1HM	□	□	□	□	□	□	□	□	□
Llantas de aleación ligera M de 19", estilo 792 M bicolor con neumáticos de distintas medidas y características de funcionamiento de emergencia[1] 8J x19 con neumáticos 225/40 en la parte delantera 8,5J x19 con neumáticos 255/35 en la parte trasera Jet Black	1G0								□	□
Llantas de aleación ligera BMW Individual de 19", radios en Y, estilo 1038 I bicolor con neumáticos de distintas medidas y características de funcionamiento de emergencia 8J x 19 con neumáticos 225/40 en la parte delantera 8,5J x19 con neumáticos 255/35 en la parte trasera Frozen Midnight Grey, torneado brillante	1HD	□	□	□	□	□	□	□	□	□
Kit antipinchazos Botella de producto sellante para neumáticos y compresor eléctrico de 12 V No disponible en combinación con neumáticos provistos de características de funcionamiento de emergencia	2VC	□	□	□	□	□	□	□	□	□

[1] También disponible con neumáticos deportivos (sin características de funcionamiento de emergencia) abonando un suplemento adicional. Los neumáticos deportivos aumentan en gran medida el consumo y reducen la autonomía.

■ Equipamiento de serie □ Equipamiento opcional

ACABADO EXTERIOR.

	Cód. EO	330e 330e xDrive	318i	320i 320i xDrive	330i xDrive	318d	320d 320d xDrive	330d xDrive	M340i xDrive	M340d xDrive
LISO										
Negro No disponible en combinación con el paquete M Sport	668	■	■	■	■	■	■	■		
Alpinweiss	300	□	□	□	□	□	□	□	■	■
METALIZADO										
Arctic Race Blue **Mineral White** **Sapphire Black** **Skyscraper Grey**	C4F A96 475 C4W	□	□	□	□	□	□	□	□	□
M Portimao Blue **M Brooklyn Grey** **Fire Red metalizado** Solo en combinación con el paquete M Sport	C31 C4P C68	□	□	□	□	□	□	□	□	□
PINTURA BMW INDIVIDUAL										
Dravit Grey metalizado BMW Individual	C36	□	□	□	□	□	□	□	□	□
Tanzanite Blue metalizado BMW Individual	C3Z	□	□	□	□	□	□	□	□	□
Frozen Pure Grey metalizado BMW Individual **Frozen Portimao Blue metalizado BMW Individual** Solo en combinación con el paquete M Sport	C5A C6R	□	□	□	□	□	□	□	□	□

■ Equipamiento de serie □ Equipamiento opcional

ACABADO INTERIOR.

	Cód. EO	330e 330e xDrive	318i	320i 320i xDrive	330i xDrive	318d	320d 320d xDrive	330d xDrive	M340i xDrive	M340d xDrive
TAPICERÍA										
TELA										
**Tela Hevelius en antracita	negro** No disponible en combinación con el paquete M Sport No disponible en combinación con asientos deportivos para conductor y acompañante	EHAT	■	■	■	■	■	■	■		
M PERFORMTEX / COMBINACIÓN TEXTIL										
**M PerformTex / combinación textil	negro/burlete M** Solo en combinación con el paquete M Sport Solo en combinación con el ajuste de anchura de respaldo para conductor	EPMI	□	□	□	□	□	□	□	■	■
CUERO SINTÉTICO										
Sensatec perforado Solo en combinación con asientos deportivos para conductor y acompañante No disponible en combinación con ajuste de anchura de respaldo para el conductor										
**Negro	Negro** **Cognac	Negro** **Tacora Red	Negro**	KHSW KHKC KHG7	□	□	□	□	□	□	□		
CUERO										
Cuero Vernasca										
Negro con pespunte de contraste de color azul Solo en combinación con los asientos deportivos para conductor y acompañante y el ajuste de anchura de respaldo para conductor o los asientos deportivos M para conductor y acompañante Solo en combinación con el paquete M Sport, M340i xDrive y M 340d xDrive	MANL	□	□	□	□	□	□	□		
**Negro	Negro con pespunte decorativo** **Mokka	Negro con pespunte decorativo** **Oyster	Negro con pespunte decorativo** Solo en combinación con los asientos deportivos para conductor y acompañante y el ajuste de anchura de respaldo para conductor	MAH7 MAMU MAOI	□	□	□	□	□	□	□		
MOLDURAS INTERIORES										
Molduras interiores Dark Graphite mate No disponible en combinación con el paquete M Sport	4P6	■	■	■	■	■	■	■		
Molduras interiores M Aluminium Rhombicle Anthrazit	4LN	□	□	□	□	□	□	□	■	■
Molduras interiores M de fibra de carbono Solo en combinación con el paquete M Sport	4MC	□	□	□	□	□	□	□	□	□
Variante en madera noble Fineline clara de poro abierto **Variante en madera noble de fresno azul grisáceo de poro abierto**	4HO 4H1	□	□	□	□	□	□	□		

■ Equipamiento de serie □ Equipamiento opcional

EQUIPAMIENTO OPCIONAL.

	Cód. EO	330e 330e xDrive	318i	320i 320i xDrive	330i xDrive	318d	320d 320d xDrive	330d xDrive	M340i xDrive	M340d xDrive
PAQUETES DE EQUIPAMIENTO										
PAQUETE COMFORT Los distintos componentes solo están disponibles como parte del paquete Comfort Excepción: el apoyo lumbar para conductor y acompañante puede también encargarse por separado	7LG	□	□	□	□	□	□	□	□	□
Accionamiento automático del portón trasero										
Acceso confort										
Apoyo lumbar para conductor y acompañante										
Bandeja Wireless Charging										
Luz de ambiente Se incluye en el equipamiento de serie para M340i xDrive y M340d xDrive										
PAQUETE INNOVATION Los distintos componentes solo están disponibles como parte del paquete Innovation Excepción: Driving Assistant puede también encargarse por separado	7A2	□	□	□	□	□	□	□	□	□
Driving Assistant[2] Sistema de asistencia por cámara y ultrasonidos que incluye: – Aviso de salida de trayecto con retorno al carril – Aviso de cambio de carril – Aviso de colisión frontal – Aviso de tráfico transversal posterior – Aviso de colisión trasera – Speed Limit Info (alternativa de equipamiento con precio reducido: Driving Assistant Professional; más información en la página 19)										
Parking Assistant Plus[2] Sistema de asistencia de aparcamiento por cámara y ultrasonidos con las funciones de Parking Assistant, además de las siguientes: – Sistema de visión envolvente (Surround View) – Remote 3D View No disponible en combinación con Parking Assistant										
BMW Live Cockpit Professional Todo el contenido de BMW Live Cockpit Plus de serie, además de los siguientes elementos: – Head-Up Display a todo color con contenidos configurables – Augmented View muestra en la pantalla de control o en el cuadro de instrumentos imágenes en directo relativas a la guía de ruta o a la asistencia a la conducción y al aparcamiento.										

[2] Nota:
Los sistemas incluidos en el equipamiento opcional proporcionan asistencia solo dentro de unos límites específicos. La reacción adecuada a las condiciones reales del tráfico es siempre responsabilidad del propio conductor. El funcionamiento de estos sistemas puede verse limitado por la oscuridad, la niebla o una luz intensa en sentido contrario.

■ Equipamiento de serie □ Equipamiento opcional

EQUIPAMIENTO OPCIONAL.

	Cód. EO	330e 330e xDrive	318i	320i 320i xDrive	330i xDrive	318d	320d 320d xDrive	330d xDrive	M340i xDrive	M340d xDrive
INTERIOR										
Tablero de instrumentos Luxury	4NW	□	□	□	□	□	□	□	□	□
Aplique galvánico en los elementos de mando	4U0	□	□	□	□	□	□	□	□	□
Aplique cristalino 'CraftedClarity' para elementos del interior	4A2	□	□	□	□	□	□	□	□	□
ENTRETENIMIENTO										
Sistema de altavoces HiFi	676	□	□	□	□	□	□	□	■	■
Sistema de sonido envolvente Harman/Kardon	688	□	□	□	□	□	□	□	□	□
SISTEMAS DE ASISTENCIA										
Control de crucero activo con función Stop&Go[2] Sistema de asistencia al conductor por cámara y radar que incluye: – Control de distancia (ACC con Stop&Go) – Speed Limit Info con indicación de prohibición de adelantamiento – Speed Limit Assist (manual) – Aviso de colisión frontal con intervención en el freno	5DF	□	□	□	□	□	□	□	□	□
Driving Assistant[2] Sistema de asistencia por cámara y ultrasonidos que incluye: – Aviso de salida de trayecto con retorno al carril – Aviso de cambio de carril – Aviso de colisión frontal – Aviso de tráfico transversal posterior – Aviso de colisión trasera – Speed Limit Info No disponible en combinación con Driving Assistant Professional Incluido en el paquete Innovation.	5AS	□	□	□	□	□	□	□	□	□
Driving Assistant Professional[2] Sistema de asistencia al conductor por cámara y radar con los contenidos de Driving Assistant y el control de crucero activo con Stop&Go y las siguientes funciones: – Asistente de dirección y control de carril – Asistente de parada de emergencia – Speed Limit Assist automático – Asistente de mantenimiento de carril con protección de colisión lateral activa – Aviso de tráfico transversal posterior – Asistente de evasión – Aviso de cruce con función de frenado en ciudad – Aviso de conducción en sentido opuesto – Detección de semáforos (solo en combinación con BMW Live Cockpit Professional y BMW Head-Up-Display) No disponible en combinación con Driving Assistant No disponible en combinación con el control de crucero activo con función Stop&Go Solo en combinación con el paquete Innovation	5AU	□	□	□	□	□	□	□	□	□
Protección activa	5AL	□	□	□	□	□	□	□	□	□
VISIÓN										
Faros LED adaptativos con asistente de luz de carretera incluido	552	□	□	□	□	□	□	□	□	□

[2] Nota:
Los sistemas incluidos en el equipamiento opcional proporcionan asistencia solo dentro de unos límites específicos. La reacción adecuada a las condiciones reales del tráfico es siempre responsabilidad del propio conductor. El funcionamiento de estos sistemas puede verse limitado por la oscuridad, la niebla o una luz intensa en sentido contrario.

■ Equipamiento de serie □ Equipamiento opcional

EQUIPAMIENTO OPCIONAL.

	Cód. EO	330e 330e xDrive	318i	320i 320i xDrive	330i xDrive	318d	320d 320d xDrive	330d xDrive	M340i xDrive	M340d xDrive
COMODIDAD DE LOS ASIENTOS										
Asientos deportivos para conductor y acompañante No disponible en combinación con tela Hevelius en antracita | negro Incluido en el paquete M Sport	481	□	□	□	□	□	□	□	■	■
Regulación eléctrica del asiento, con memoria	459	□	□	□	□	□	□	□	■	■
Ajuste de anchura del respaldo para el conductor No disponible en combinación con tela Hevelius en antracita | negro No disponible en combinación con Sensatec perforado No disponible en combinación con asientos deportivos M para conductor y acompañante	491	□	□	□	□	□	□	□	■	■
Apoyo lumbar Para conductor y acompañante Incluido en el paquete Comfort y en los asientos deportivos M	488	□	□	□	□	□	□	□	□	□
CONFORT CLIMÁTICO										
Acristalamiento acústico	3KA	□	□	□	□	□	□	□	□	□
Techo solar eléctrico	403	□	□	□	□	□	□	□	□	□
Lunas de protección solar	420	□	□	□	□	□	□	□	■	■
Calefacción independiente	536			□	□	□	□	□	□	□
OTRAS OPCIONES										
Enganche de remolque	3AC	□	□	□	□	□	□	□	□	□
Supresión del anagrama de modelo	320		□	□	□	□	□	□	□	□
Volante calefactable	248	□	□	□	□	□	□	□	□	□

■ Equipamiento de serie □ Equipamiento opcional

VALORES TÉCNICOS

VALORES TÉCNICOS.

BMW Serie 3 Berlina híbrido enchufable	**330e**	**330e xDrive**			
Propulsión y tracción del vehículo					
Tipo de propulsión	Gasolina	Gasolina			
Potencia en kW (CV) [1, 2, 6]	215 (292)	215 (292)			
Par motor en Nm [1,2]	420	420			
Cambio	Steptronic deportivo de 8 velocidades	Steptronic deportivo de 8 velocidades			
Tipo de tracción	Tracción trasera	Tracción total			
Motor de combustión TwinPower Turbo [1]					
Cilindros	4	4			
Cilindrada en cm^3	1.998	1.998			
Potencia nominal en kW (CV) / rpm	135 (184) / 5.000 – 6.500	135 (184) / 5.000 – 6.500			
Par nominal en Nm / rpm	300 / 1.350 – 4.000	300 / 1.350 – 4.000			
Motor eléctrico [6, 8]					
Potencia (nominal) en kW (CV)	80 (109)	80 (109)			
Par motor (nominal) en Nm	265	265			
Aceleración y velocidad					
Aceleración 0-100 km/h en segundos	5,9	5,9			
Velocidad máxima en km/h	230	230			
Velocidad máxima eléctr. en km/h	140	140			
Consumo, emisiones y autonomía [1] (valores reales posibles con configuración individual)					
Norma sobre emisiones contaminantes (según la homologación de tipo)	EU6e	EU6e			
Consumo de energía, WLTP combinado en kWh/100 km	23,4 – 20,7	24,6 – 22,0			
Consumo de combustible, WLTP combinado en l/100 km [7]	1,1 – 0,8	1,2 – 0,9			
Consumo de combustible con batería descargada, WLTP combinado en l/100 km	7,9 – 7,1	8,4 – 7,4			
Clase de CO_2, ciclo combinado [7]	B	B			
Clase de CO_2 con batería descargada	G – F	G – F			
Emisiones de CO_2, WLTP combinado en g/km [7]	25 – 19	27 – 21			
Emisiones de CO_2 con batería descargada, WLTP en g/km	179 – 160	189 – 169			
Ruido estacionario en dB(A) / rpm [3]	76 / 3.750	76 / 3.750			
Ruido de paso en dB(A) [3]	68	68			
Autonomía eléctrica, WLTP en km [9]	85 – 101	81 – 96			
Autonomía eléctrica, WLTP (zonas urbanas) en km [9]	88 – 104	83 – 97			
Batería / carga					
Contenido energético de la batería en kWh, valor neto	19,5	19,5			
Potencia de carga máxima de CA en kW	11	11			
Tiempo mínimo de carga de CA de 0 a 100 % en horas	2:15	2:15			

[1] Las cifras de potencia de los motores de gasolina se refieren al uso con combustible de 98 octanos. Las cifras de consumo se refieren al uso con carburante de referencia según el Reglamento (UE) 1151/2017. Se admite el uso de combustible sin plomo de 91 octanos o más con un porcentaje máximo de etanol del 25 % (E25). BMW recomienda el uso de combustible de 95 octanos. En automóviles de altas prestaciones, BMW recomienda utilizar un combustible de 98 octanos.
[2] Suma de la propulsión con motor de combustión (valor nominal indicado) y de la propulsión eléctrica (hasta el valor nominal indicado).
[3] Los valores medidos según el reglamento n.º 51 de la CEPE/ONU y el reglamento UE n.º 540/2014 se han redondeado.
[4] El peso en vacío CE se refiere a un vehículo con equipamiento de serie y no incluye ningún equipamiento opcional. El peso en vacío incluye un depósito lleno al 90 % y un conductor de 75 kg de peso. El equipamiento opcional puede modificar el peso del vehículo, la carga útil y, en caso de influir en la aerodinámica, también la velocidad máxima.
[5] La masa remolcable depende del equipamiento del vehículo.
[6] La potencia depende del nivel de carga de la batería.
[7] En el híbrido enchufable: consumo ponderado, ciclo combinado (EC AC Charge Weighted).
[8] En el híbrido enchufable: a temperaturas por debajo de 0 °C, la propulsión puramente eléctrica solo está disponible tras recorrer algunos kilómetros y una vez que la batería se ha calentado hasta alcanzar un estado óptimo para el funcionamiento.
[9] La autonomía depende de varios factores; en particular, el estilo de conducción, el estado de la carretera, la temperatura exterior, la calefacción/climatización y la preclimatización.

Los datos técnicos, las cifras de consumo y los masas remolcables se refieren únicamente a un vehículo con equipamiento de serie y opcional instalados de fábrica. No se tienen en cuenta los accesorios o elementos adicionales añadidos con posterioridad.

VALORES TÉCNICOS.

BMW Serie 3 Berlina híbrido enchufable	**330e**	**330e xDrive**			
Dimensiones y pesos					
Peso en vacío en kg [4]	1.910	1.960			
Peso máximo admisible en kg	2.360	2.410			
Carga útil en kg	525	525			
Masa remolcable admisible sin freno	750	750			
Masa máxima remolcable con freno, pendiente del 12 % / carga vertical en kg [5]	1.500	1.500			
Volumen del maletero en litros	375	375			
Capacidad del depósito en litros	40	40			
Llantas/neumáticos					
Tamaño de neumáticos	225/45 R18 95Y XL	225/45 R18 95Y XL			
Tamaño de llantas	7,5J x18	7,5J x18			

[1] Las cifras de potencia de los motores de gasolina se refieren al uso con combustible de 98 octanos. Las cifras de consumo se refieren al uso con carburante de referencia según el Reglamento (UE) 1151/2017. Se admite el uso de combustible sin plomo de 91 octanos o más con un porcentaje máximo de etanol del 25 % (E25). BMW recomienda el uso de combustible de 95 octanos. En automóviles de altas prestaciones, BMW recomienda utilizar un combustible de 98 octanos.
[2] Suma de la propulsión con motor de combustión (valor nominal indicado) y de la propulsión eléctrica (hasta el valor nominal indicado).
[3] Los valores medidos según el reglamento n.º 51 de la CEPE/ONU y el reglamento UE n.º 540/2014 se han redondeado.
[4] El peso en vacío CE se refiere a un vehículo con equipamiento de serie y no incluye ningún equipamiento opcional. El peso en vacío incluye un depósito lleno al 90 % y un conductor de 75 kg de peso. El equipamiento opcional puede modificar el peso del vehículo, la carga útil y, en caso de influir en la aerodinámica, también la velocidad máxima.
[5] La masa remolcable depende del equipamiento del vehículo.
[6] La potencia depende del nivel de carga de la batería.
[7] En el híbrido enchufable: consumo ponderado, ciclo combinado (EC AC Charge Weighted).
[8] En el híbrido enchufable: a temperaturas por debajo de 0 °C, la propulsión puramente eléctrica solo está disponible tras recorrer algunos kilómetros y una vez que la batería se ha calentado hasta alcanzar un estado óptimo para el funcionamiento.
[9] La autonomía depende de varios factores; en particular, el estilo de conducción, el estado de la carretera, la temperatura exterior, la calefacción/climatización y la preclimatización.

Los datos técnicos, las cifras de consumo y los masas remolcables se refieren únicamente a un vehículo con equipamiento de serie y opcional instalados de fábrica. No se tienen en cuenta los accesorios o elementos adicionales añadidos con posterioridad.

VALORES TÉCNICOS.

BMW Serie 3 Berlina gasolina	**318i**	**320i**	**320i xDrive**	**330i xDrive**	**M340i xDrive**
Propulsión y tracción del vehículo[1]					
Tipo de propulsión	Gasolina	Gasolina	Gasolina	Gasolina	Gasolina/semihíbrida de 48 V
Potencia en kW (CV)	115 (156)	135 (184)	135 (184)	180 (245)	275 (374)
Par motor en Nm	250	300	300	400	500
Cambio	Steptronic de 8 velocidades	Steptronic deportivo de 8 velocidades	Steptronic deportivo de 8 velocidades	Steptronic deportivo de 8 velocidades	Steptronic deportivo de 8 velocidades
Tipo de tracción	Tracción trasera	Tracción trasera	Tracción total	Tracción total	Tracción total
Motor de combustión TwinPower Turbo[1]					
Cilindros	4	4	4	4	6
Cilindrada en cm^3	1.998	1.998	1.998	1.998	2.998
Potencia nominal en kW (CV) / rpm	115 (156)/ 4.500 – 6.500	135 (184)/ 5.000 – 6.500	135 (184)/ 5.000 – 6.500	180 (245)/ 4.500 – 6.500	275 (374)/ 5.500 – 6.500
Par nominal en Nm / rpm	250/ 1.300 – 4.300	300/ 1.350 – 4.000	300/ 1.350 – 4.000	400 / 1.600 – 4.000	500/ 1.900 – 5.000
Motor eléctrico					
Potencia (nominal) en kW (CV)	–	–	–	–	8 (11)
Par motor (nominal) en Nm	–	–	–	–	25
Aceleración y velocidad					
Aceleración 0-100 km/h en segundos	8,6	7,4	7,7	5,7	4,4
Velocidad máxima en km/h	223	235	230	250	250
Consumo, emisiones y autonomía [1] (valores reales posibles con configuración individual)[5]					
Norma sobre emisiones contaminantes (según la homologación de tipo)	EU6e	EU6e	EU6e	EU6e	EU6e
Consumo de combustible, WLTP combinado en l/100 km	7,2 – 6,4	7,3 – 6,5	7,6 – 6,8	7,8 – 7,0	8,5 – 7,8
Clase de CO_2, ciclo combinado	F – E	F – E	F – E	F	G
Emisiones de CO_2, WLTP combinado en g/km	162 – 145	165 – 147	171 – 153	175 – 158	192 – 177
Ruido estacionario en dB(A) / rpm [3]	89 / 3.375	86 / 3.750	86 / 3.750	82 / 3.375	90 / 3.750
Ruido de paso en dB(A) [3]	67	66	66	67	67
Batería / carga					
Contenido energético de la batería en kWh, valor bruto	–	–	–	–	–
Dimensiones y pesos					
Peso en vacío en kg [4]	1.575	1.590	1.655	1.670	1.800
Peso máximo admisible en kg	2.055	2.070	2.135	2.150	2.260
Carga útil en kg	555	555	555	555	535
Masa remolcable admisible sin freno	750	750	750	750	750
Masa máxima remolcable con freno, pendiente del 12 % / carga vertical en kg [5]	1.300	1.600	1.800	1.800	1.800
Volumen del maletero en litros	480	480	480	480	480
Capacidad del depósito en litros	59	59	59	59	59
Llantas/neumáticos					
Tamaño de neumáticos	225/50 R17 98Y XL	225/50 R17 98Y XL	225/50 R17 98Y XL	225/50 R17 98Y XL	225/45 R18 95Y XL / 255/40 R18 99Y XL
Tamaño de llantas	7,5J x 17	7,5J x 17	7,5J x 17	7,5J x 17	7,5J x 18 / 8,5J x 18

[1] Las cifras de potencia de los motores de gasolina se refieren al uso con combustible de 98 octanos. Las cifras de consumo se refieren al uso con carburante de referencia según el Reglamento (UE) 1151/2017. Se admite el uso de combustible sin plomo de 91 octanos o más con un porcentaje máximo de etanol del 25 % (E25). BMW recomienda el uso de combustible de 95 octanos. En automóviles de altas prestaciones, BMW recomienda utilizar un combustible de 98 octanos.
[2] Suma de la propulsión con motor de combustión (valor nominal indicado) y de la propulsión eléctrica (hasta el valor nominal indicado).
[3] Los valores medidos según el reglamento n.º 51 de la CEPE/ONU y el reglamento UE n.º 540/2014 se han redondeado.
[4] El peso en vacío CE se refiere a un vehículo con equipamiento de serie y no incluye ningún equipamiento opcional. El peso en vacío incluye un depósito lleno al 90 % y un conductor de 75 kg de peso. El equipamiento opcional puede modificar el peso del vehículo, la carga útil y, en caso de influir en la aerodinámica, también la velocidad máxima.
[5] La masa remolcable depende del equipamiento del vehículo.

Los datos técnicos, las cifras de consumo y los masas remolcables se refieren únicamente a un vehículo con equipamiento de serie y opcional instalados de fábrica. No se tienen en cuenta los accesorios o elementos adicionales añadidos con posterioridad.

VALORES TÉCNICOS.

BMW Serie 3 Berlina diésel	**318d**	**320d**	**320d xDrive**	**330d xDrive**	**M340d xDrive**
Propulsión y tracción del vehículo[1]					
Tipo de propulsión	Diésel/semihíbrida de 48 V	Diésel/semihíbrida de 48 V	Diésel/semihíbrida de 48 V	Diésel/semihíbrida de 48 V	Diésel/semihíbrida de 48 V
Potencia en kW (CV)	110 (150)	140 (190)	140 (190)	210 (286)	250 (340)
Par motor en Nm	320	400	400	650	700
Cambio	Steptronic de 8 velocidades	Steptronic deportivo de 8 velocidades	Steptronic deportivo de 8 velocidades	Steptronic deportivo de 8 velocidades	Steptronic deportivo de 8 velocidades
Tipo de tracción	Tracción trasera	Tracción trasera	Tracción total	Tracción total	Tracción total
Motor de combustión TwinPower Turbo[1]					
Cilindros	4	4	4	6	6
Cilindrada en cm^3	1.995	1.995	1.995	2.993	2.993
Potencia nominal en kW (CV) / rpm	110 (150)/ 4.000 – 4.000	140 (190)/ 4.000 – 4.000	140 (190)/ 4.000 – 4.000	210 (286)/ 4.000 – 4.000	250 (340)/ 4.400 – 4.400
Par nominal en Nm / rpm	320/ 1.500 – 3.000	400/ 1.750 – 2.500	400/ 1.750 – 2.500	650/ 1.500 – 2.500	700/ 1.750 – 2.250
Motor eléctrico					
Potencia (nominal) en kW (CV)	8 (11)	8 (11)	8 (11)	8 (11)	8 (11)
Par motor (nominal) en Nm	25	25	25	25	25
Aceleración y velocidad					
Aceleración 0-100 km/h en segundos	8,3	6,9	7,2	5,0	4,6
Velocidad máxima en km/h	218	235	228	250	250
Consumo, emisiones y autonomía[1] (valores reales posibles con configuración individual)[5]					
Norma sobre emisiones contaminantes (según la homologación de tipo)	EU6e-bis-FCM	EU6e-bis-FCM	EU6e-bis-FCM	EU6e-bis-FCM	EU6e-bis-FCM
Consumo de combustible, WLTP combinado en l/100 km	5,6 – 4,9	5,6 – 4,9	5,9 – 5,2	6,3 – 5,6	6,6 – 6,0
Clase de CO_2, ciclo combinado	E-D	E-D	E	F – E	F
Emisiones de CO_2, WLTP combinado en g/km	147 – 129	147 – 129	155 – 137	164 – 146	173 – 158
Ruido estacionario en dB(A) / rpm[3]	71 / 3.000	72 / 3.000	72 / 3.000	73 / 3.000	74 / 3.300
Ruido de paso en dB(A)[3]	66	67	67	65	69
Batería / carga					
Contenido energético de la batería en kWh, valor bruto	0,4	0,4	0,4	0,4	0,4
Dimensiones y pesos					
Peso en vacío en kg[4]	1.660	1.670	1.735	1.835	1.875
Peso máximo admisible en kg	2.155	2.165	2.230	2.315	2.340
Carga útil en kg	570	570	570	555	540
Masa remolcable admisible sin freno	750	750	750	750	750
Masa máxima remolcable con freno, pendiente del 12 % / carga vertical en kg[5]	1.600	1.600	1.800	1.800	1.800
Volumen del maletero en litros	480	480	480	480	480
Capacidad del depósito en litros	59	59	59	59	59
Llantas/neumáticos					
Tamaño de neumáticos	225/50 R17 98Y XL	225/50 R17 98Y XL	225/50 R17 98Y XL	225/50 R17 98Y XL	225/45 R18 95Y XL / 255/40 R18 99Y XL
Tamaño de llantas	7,5J x 17	7,5J x 17	7,5J x 17	7,5J x 17	7,5J x 18 / 8,5J x 18

[1] Las cifras de potencia de los motores de gasolina se refieren al uso con combustible de 98 octanos. Las cifras de consumo se refieren al uso con carburante de referencia según el Reglamento (UE) 1151/2017. Se admite el uso de combustible sin plomo de 91 octanos o más con un porcentaje máximo de etanol del 25 % (E25). BMW recomienda el uso de combustible de 95 octanos. En automóviles de altas prestaciones, BMW recomienda utilizar un combustible de 98 octanos.
[2] Suma de la propulsión con motor de combustión (valor nominal indicado) y de la propulsión eléctrica (hasta el valor nominal indicado).
[3] Los valores medidos según el reglamento n.º 51 de la CEPE/ONU y el reglamento UE n.º 540/2014 se han redondeado.
[4] El peso en vacío CE se refiere a un vehículo con equipamiento de serie y no incluye ningún equipamiento opcional. El peso en vacío incluye un depósito lleno al 90 % y un conductor de 75 kg de peso. El equipamiento opcional puede modificar el peso del vehículo, la carga útil y, en caso de influir en la aerodinámica, también la velocidad máxima.
[5] La masa remolcable depende del equipamiento del vehículo.

Los datos técnicos, las cifras de consumo y los masas remolcables se refieren únicamente a un vehículo con equipamiento de serie y opcional instalados de fábrica. No se tienen en cuenta los accesorios o elementos adicionales añadidos con posterioridad.

VALORES TÉCNICOS.

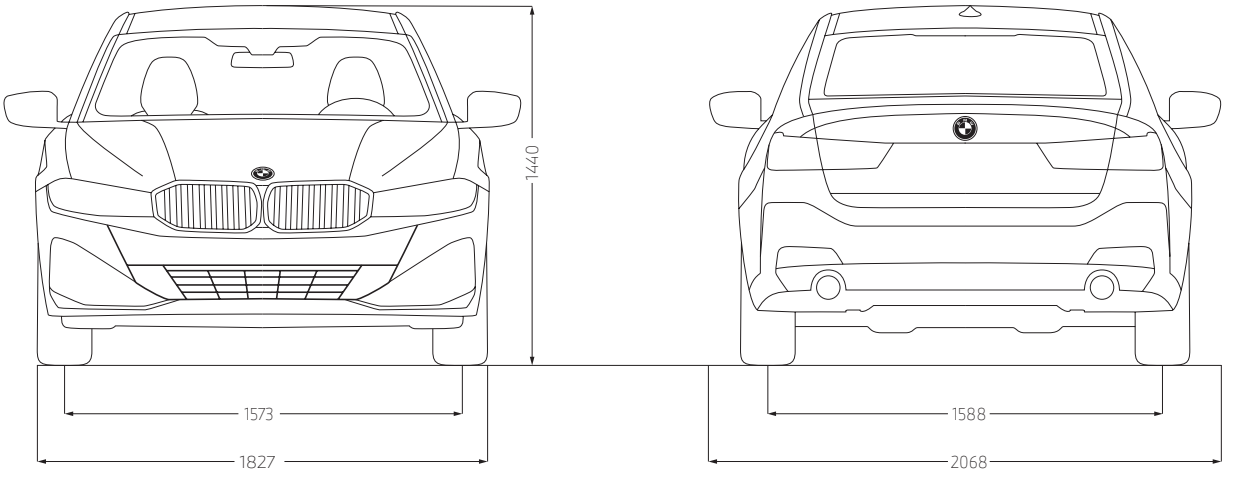

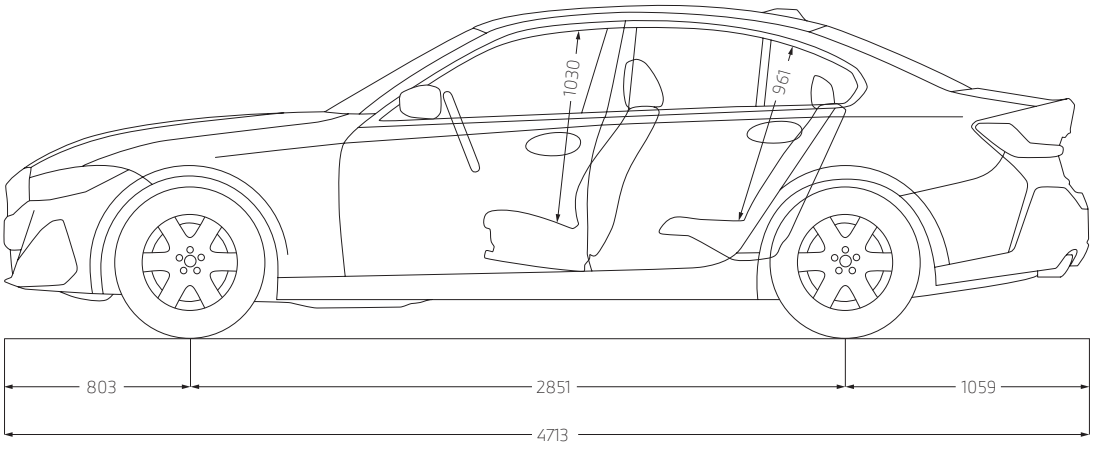

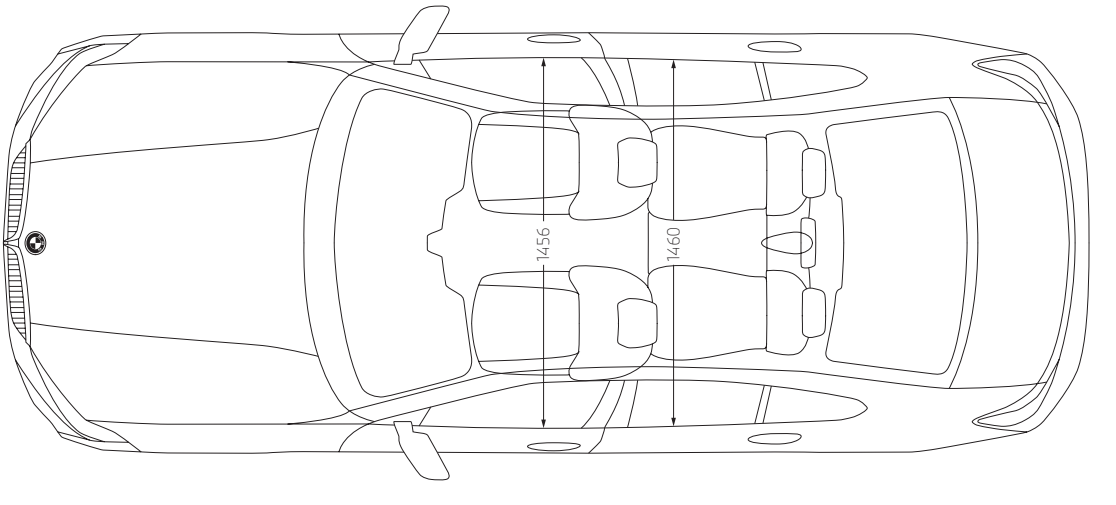

Las medidas del dibujo técnico se indican en milímetros y pueden variar en función del modelo y del equipamiento.

Como lo prescribe la normativa, cada uno de nuestros vehículos puede reutilizarse al final de su fase de uso en al menos un 95 %, y sus materiales pueden reciclarse en al menos un 85 %. Encontrará más información en nuestro sitio web: **www.bmw.com**.